WECHSELHALTER WDPL 5/50

Wechselhalter für Parat 4-fach Revolverkopf, Größe RD5

Einsatz: Innenbearbeitung

Artikelnummer: 11-P15130

Kategorien: Schnellwechsel-Stahlhalter Zubehör, Sonstiges

TECHNISCHE DATEN

Gewicht	10,5 kg
Marke	Parat

BESCHREIBUNG

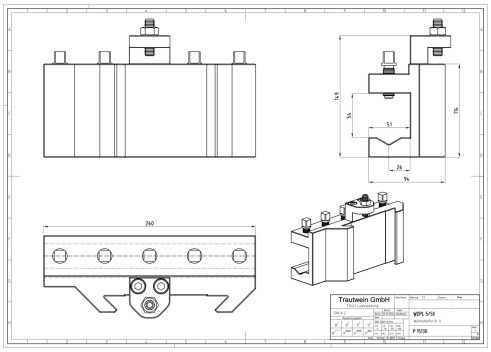

PASSENDES ZUBEHÖR

Parat 4-fach Revolverkopf,
Größe RD5

ANMERKUNGEN

Wir sind persönlich für Sie da:

Gerhard Reimann
Telefon: +49 (0)89-753367
E-Mail: reimann@g-reimann.de

Sven Reimann
Telefon: +49 (0)89-74493846
E-Mail: s.reimann@g-reimann.de